KOTVENÍ VĚŽE TYPU "osž25" - 4 ks

ŘEZ A-A

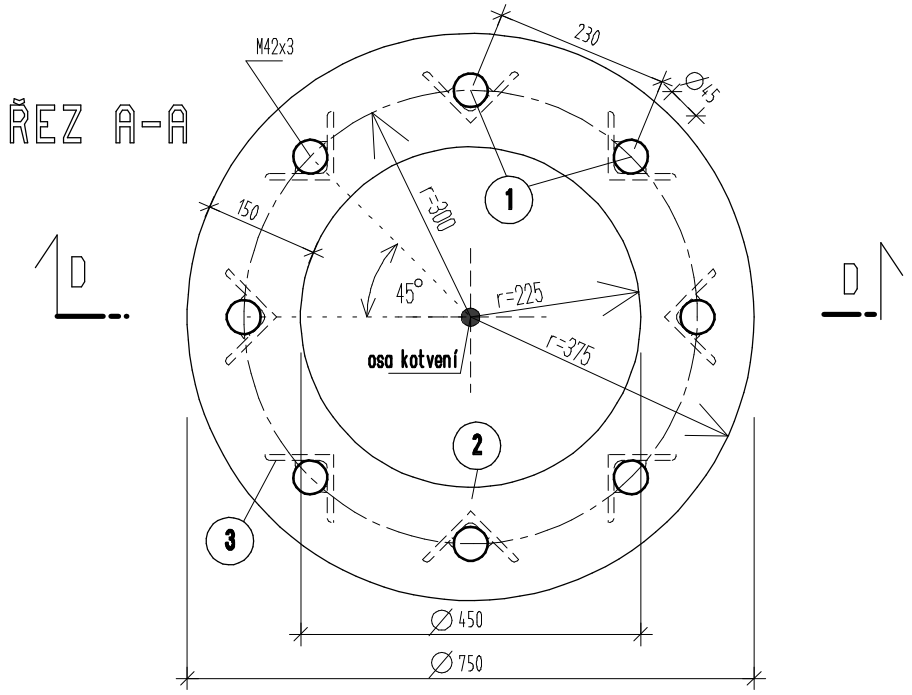

ŘEZ D-D

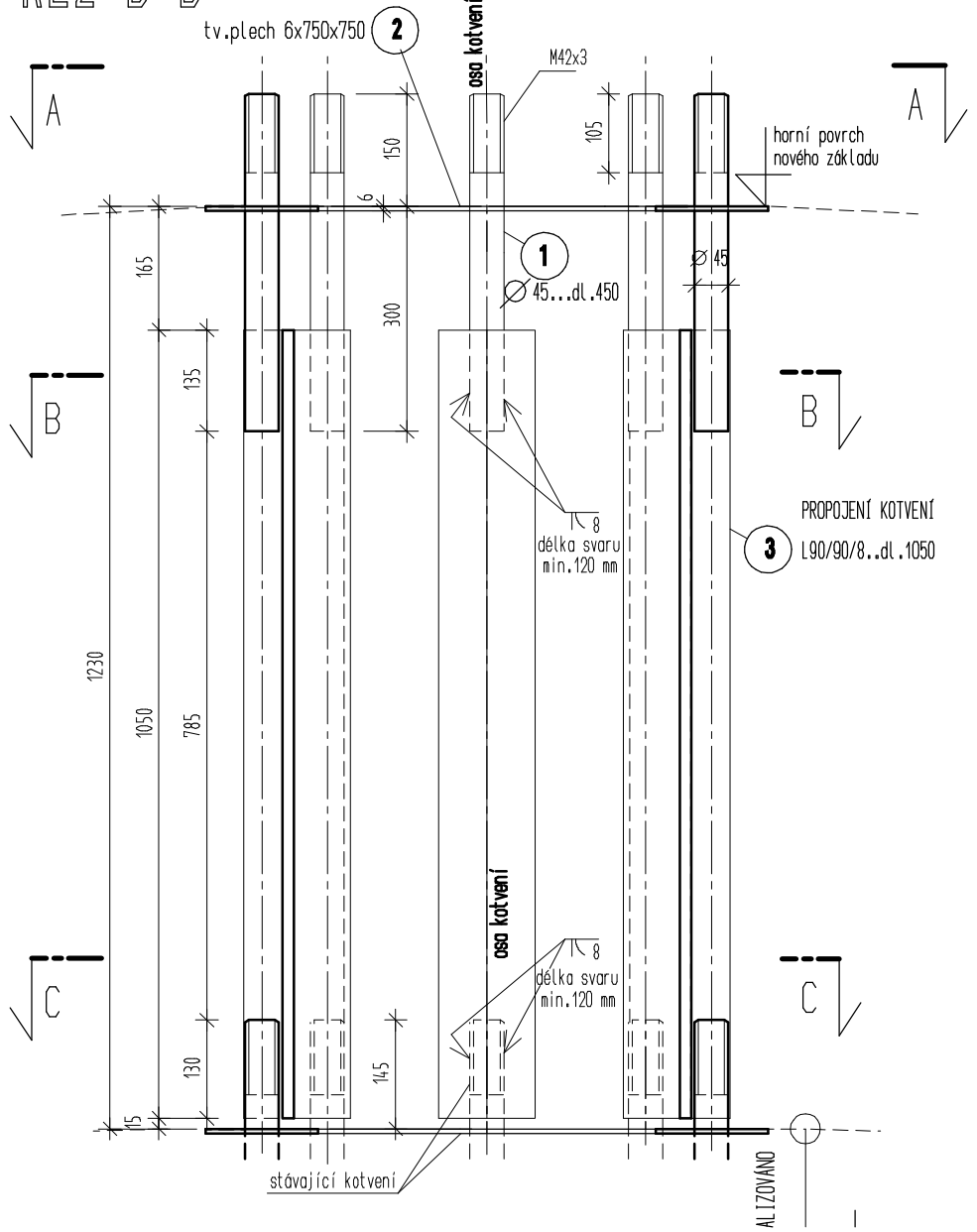

KOTVENÍ VĚŽÍ 1:10

VÝKAZ MATERIÁLU PRO KOTVENÍ VĚŽE TYP "osž25"

MATERIÁL PRO 1 KS KOTVENÍ

pol.	profil	m	ks	Σm	kg/m	Σkg
1	Ø45	0,450	8	3,60	12,48	45,0
2	tv.plech 6x750	0,750	1	0,750	35,3	26,5
3	L90/90/8	1,050	8	8,400	10,89	91,5
celkem kg pro 1 kotvení						163,0

CELKOVÁ HMOTNOST KOTVENÍ PRO VĚŽ TYPU "osž25"

4 ks.....652,0 kg

POZNÁMKA: - PŘI OBJEDNÁVCE VĚŽÍ TYPU "osž25" NUTNO POŽADOVAT OTVORY PRO KOTEVNÍ ŠROUBY V PATNÍM PLECHU VĚŽÍ O Ø60 MM !!!
- KOTVENÍ (SOUČÁST DODÁVKY VĚŽÍ) NUTNO DODAT V PŘEDSTIHU

DETAIL PROPOJENÍ 1 2

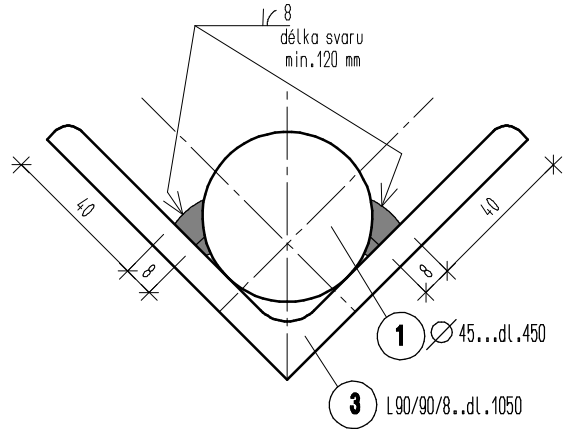

ŘEZ B-B

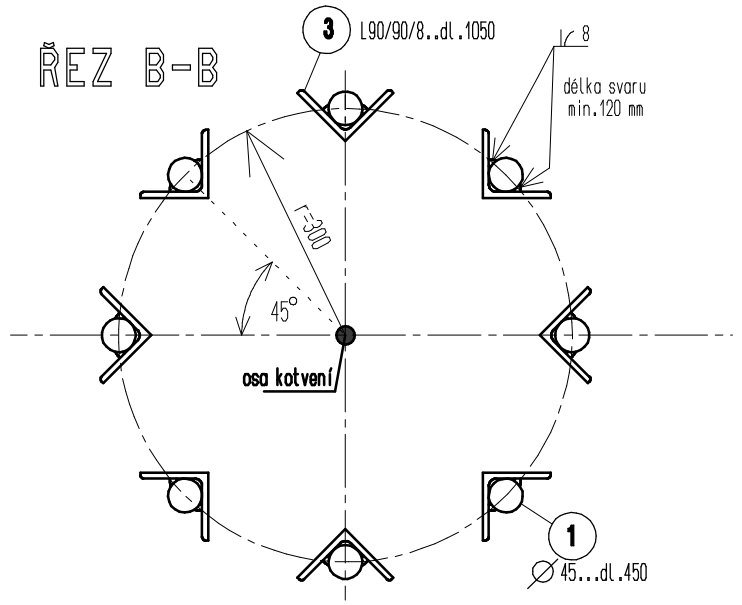

ŘEZ C-C

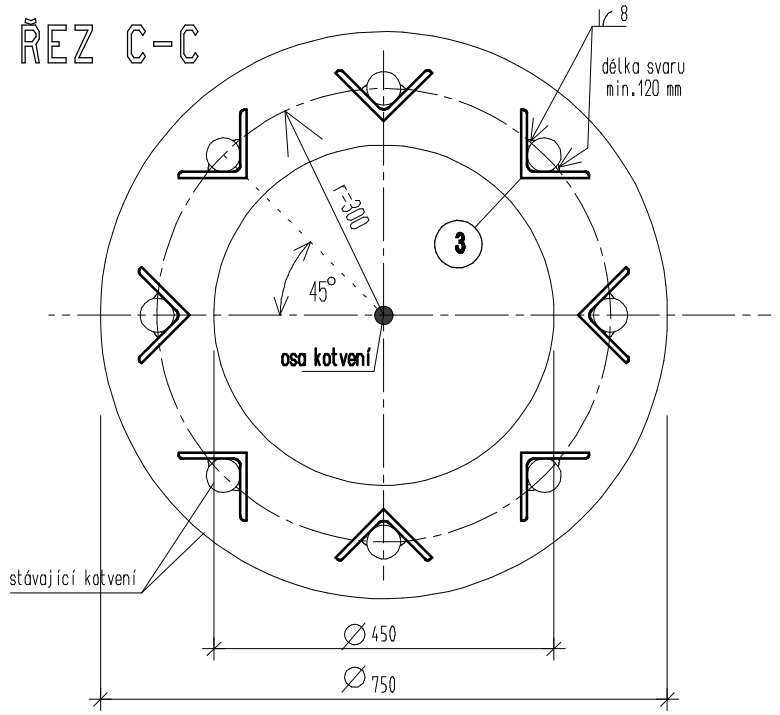

POŽADAVKY NA PROVÁDĚNÍ: ČSN EN 1090-2,

"Provádění ocelových kostrukcí a hliníkových konstrukcí-Část 2 Technické požadavky na ocelové konstrukce

TŘÍDA PROVEDENÍ EXC3

PROTIKOROZNÍ OCHRANA NENÍ POŽADOVÁNA

MATERIÁL: OCEL S 355J2
(tyče kruhové válcované za tepla Ø45, válcované výrobky)

DETAIL KOTVENÍ VĚŽE

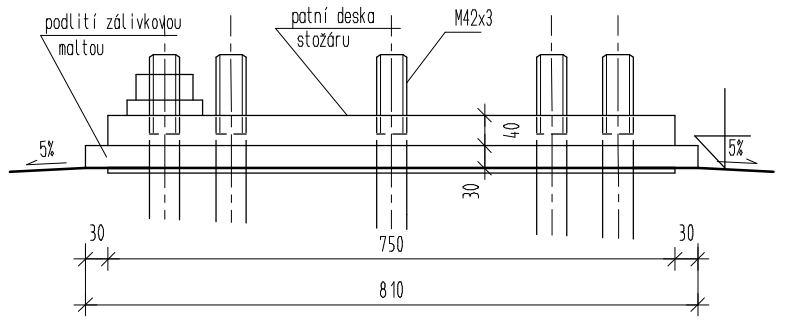

TRANSCONSULT s.r.o.
Nerudova 37, 500 02 Hradec Králové

Vedoucí projektu	Ing. Shejbal		Středisko 1
Odpovědný projektant	Ing. Černý		Vedoucí Ing. Shejbal
Zpracovatel	Ing. Černý		Zak.číslo 1 6 1 4 3 0 0 0 4
Kontroloval	Ing. Shejbal		Datum 02/2017
Přezkoušel	Ing. Faltus		Arch.č. 00717 Formát A4
Objednatel	České přístavy, a.s. Praha		Účel PDPS

EKOLOGIZACE KONTEJNEROVÉHO TERMINÁLU A ÚPRAVY VLEČKOVÝCH KOLEJÍ V PŘÍSTAVU MĚLNÍK, 2. STAVBA

SO 2.431 OSVĚTLENÍ VLEČKOVÝCH KOLEJÍ A MANIPULAČNÍCH PLOCH

Část dok. C.11

ZÁKLADY OSVĚTLOVACÍCH VĚŽÍ

KOTVENÍ VĚŽÍ

Měřítko 1 10

Č.výkresu 3.1.7